ＪＡ尾張中央経営機構図

令和6年3月23日現在

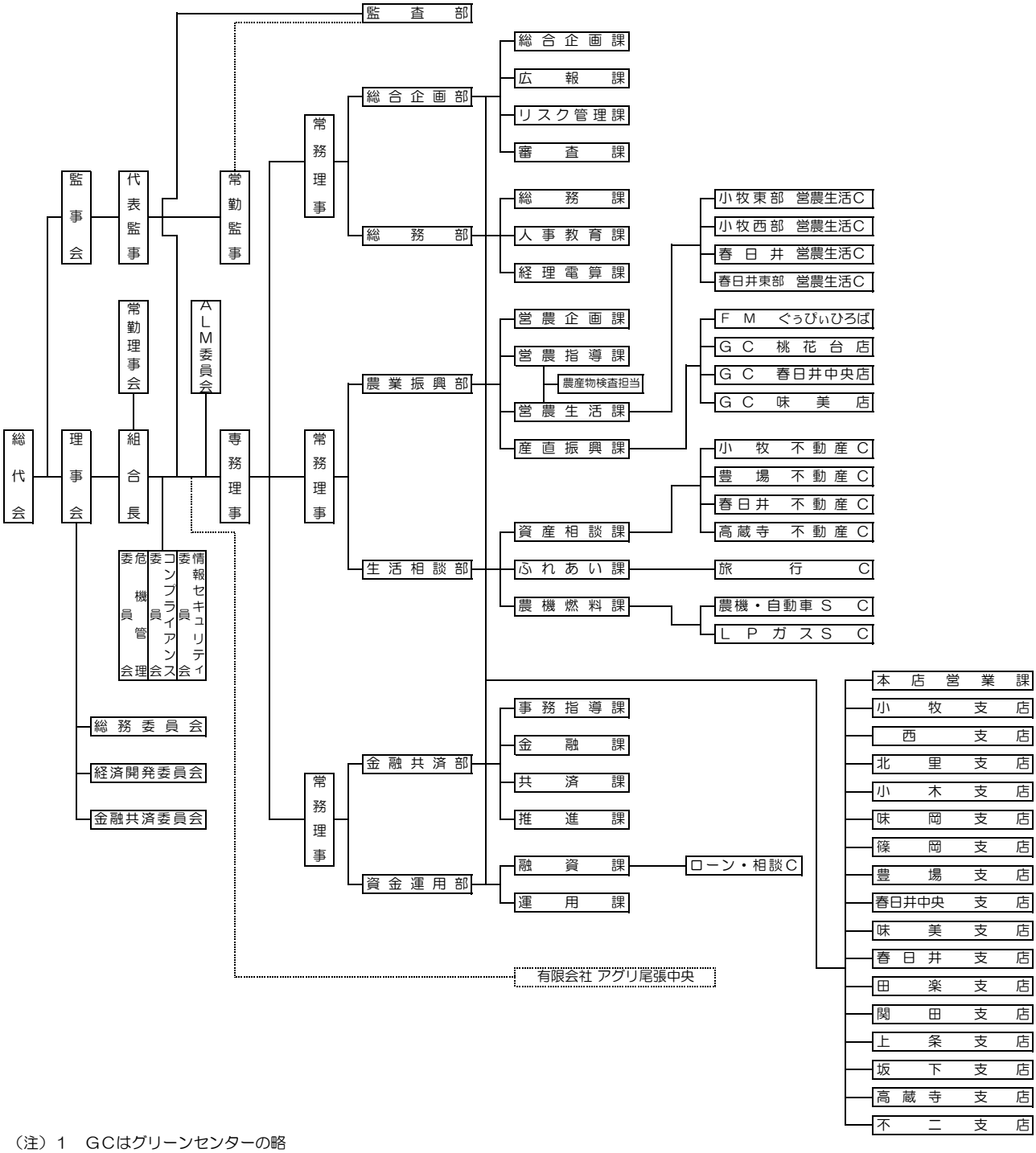

（注）１　ＧＣはグリーンセンターの略
　　２　ＳＣはサービスセンターの略
　　３　Ｃはセンターの略
　　４　ＦＭはファーマーズマーケットの略
　　５　ＡＬＭはアセット・ライアビリティ・マネージメントの略（資産・負債総合管理）
　　６　有限会社アグリ尾張中央はＪＡ尾張中央の子会社